修订				
区域	修订	说明	日期	修订人

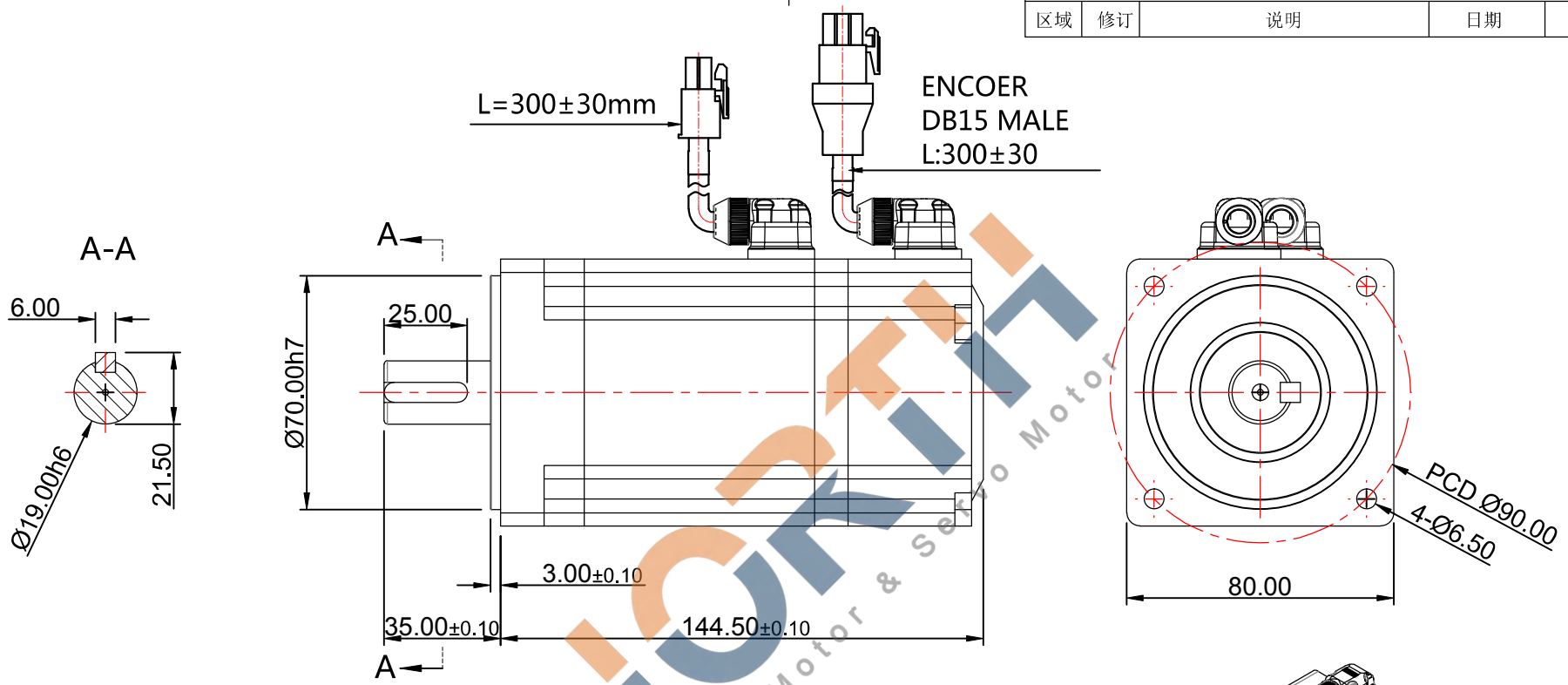

使用环境	温度-20°~+50°湿度<90%无结露									
电机绕组插座	绕组引线	U		V			W		PE	
	插头编号	1		2			3		4	
编码器线侧插座		SD	/	/	SD-	/	/	VDC	GND	NC
	信号排列编号	1	2	3	4	5	6	7	8	9

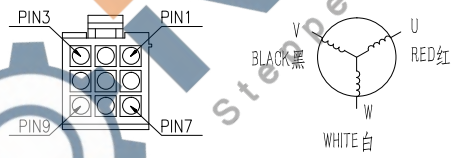

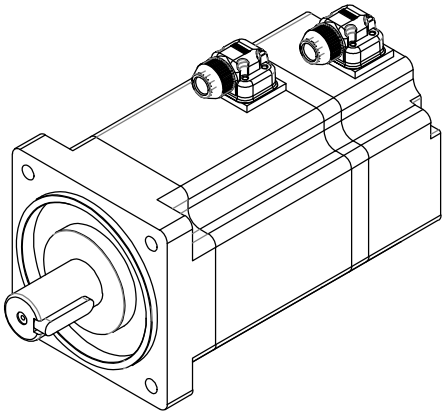

电机规格说明 SPEIFICATION

额定电压Rated Voltage(V)	220	转子惯量Rotate Interia(kg.m^2)	0.924x10^{-4}
额定功率Rated Power(W)	750	转矩系数Torque Coefficient (Nm/A)	0.6
额定转矩Rated Torque(N.M)	2.39	线电阻Line Resistant (Ω)	1.47
最大转矩TORQUE MAX (NM)	6	线电感Line Inductance (mh)	18.1
额定转速Rated Speed (RPM)	3000	线反电势常数Line Back EMF Contant (v/krpm)	40.8
最大转速Max.speed (RPM)		编码器类型Encode Resolution	23bit
额定电流Rated Current(A)	4.2	电机绝缘等级Insulation Class	F
电机极对数 Pole-pairs	5	电机防护等级Protection Class	IP54

投影方式	产品系列				
	产品名称				
	产品型号	80JASM507230K-M23B-T			
	签名	日期		签名	日期
绘图		2019/9/12	标准化		
设计			工艺		
校准			审批		

公司网址				
单位	比例	重量/kg	页数	版本
mm	1:1		第 张 共 张	A

NORTH Stepper Motor & Servo Motor